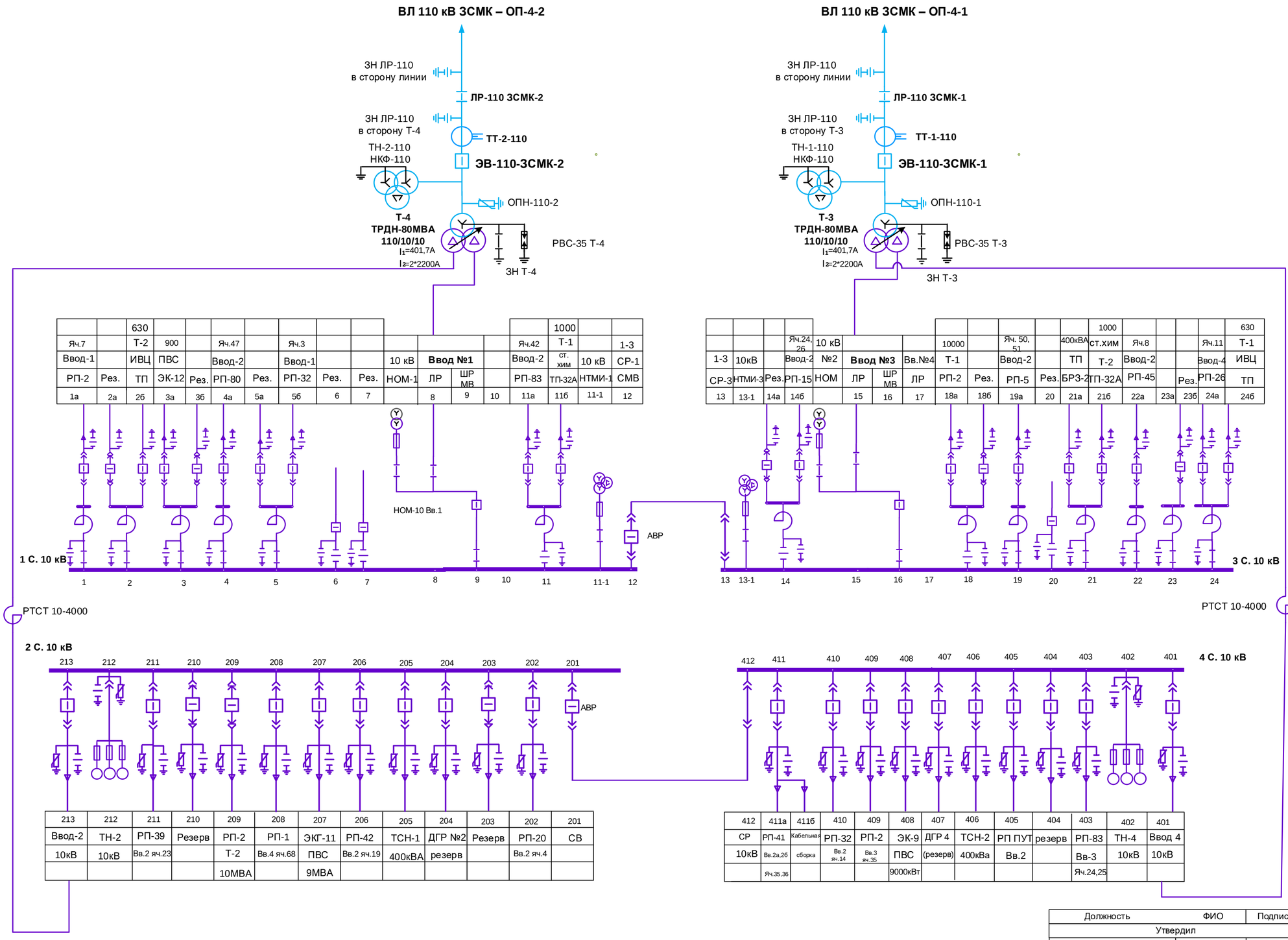

Должность	ФИО	Подпись	Дата
Утвердил			
Начальник ЦРЭО ООО ЕвразЭнергоТранс	Апрышко Н.Н.		02.2019 г.
Согласовано			
Начальник службы эксплуатации ООО ЕвразЭнергоТранс	Воронов Ю.В.		02.2019 г.
Начальник ЦУС ООО ЕвразЭнергоТранс	Иванов С.Н.		02.2019 г.
Начальник ЦСП СП ООО ЕвразЭнергоТранс	Шишов А.В.		02.2019 г.
Исполнитель			
Начальник ЦУС ООО ЕвразЭнергоТранс	Иванов С.Н.		02.2019 г.

ООО ЕвразЭнергоТранс

Нормальная схема электрических соединений ПС 110 кВ Опорная-4 на 2019 год