Наименование ячейки	ВЛ-110 Еланская-Хвостохранилище-2	Мостик 110 кВ	ВЛ-110 Еланская Хвостохранилище-1
Выключатель	ВГП-110		ВГП-110
Разъединитель	РГПЗ-2-110У	РГПЗ-1Б-110У	РГПЗ-2-110У
Параметры ВЛ	L=7,2 км АСИ-300		L=7,2 км АСИ-300

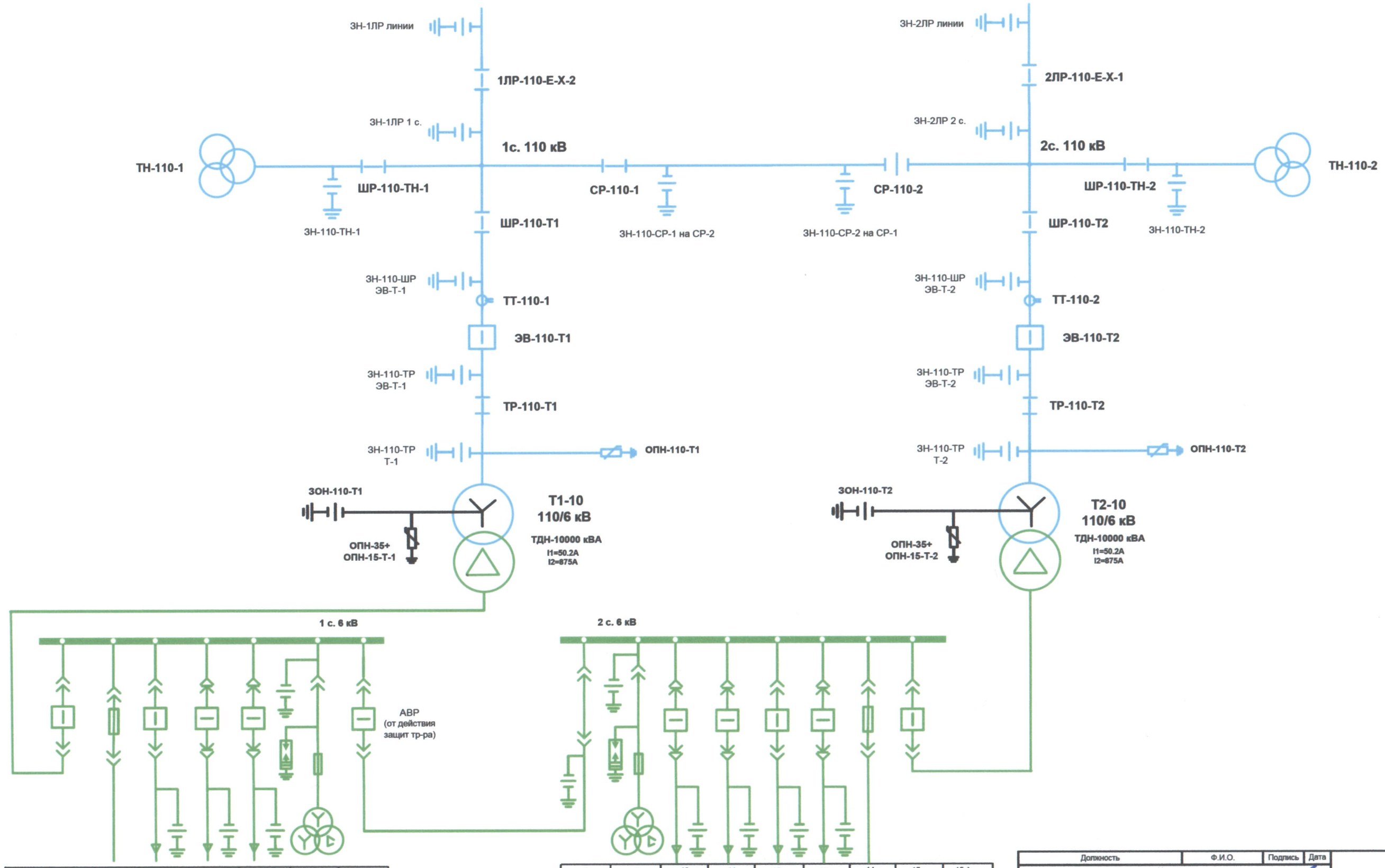

1А	1	2	3	4	5	6	7
ШМ 6 кВ Ввода 1	Ввод-1	ТСН-1	ПНС-4-1	Резерв	Резерв	ТН-1	МСВ-6 кВ
	ВМПЭ-10 3200 А	ТМ-100	ПС-20 в.1	ВКЭ-10 630 А	ВКЭ-10 630 А		ВКЭ-10 1600 А

8	9	10	11	12	13	14	15	15 А
МСР	ТН-2	Резерв	Резерв	ПНС-4-2	Резерв	ТСН-2	Ввод-2	ШМ 6 кВ Ввода 2
		ВКЭ-10 630 А	ВКЭ-10 630 А	ПС-20 в.2	ВКЭ-10 630 А	ТМ-100	ВМПЭ-10 3200 А	

Должность	Ф.И.О.	Подпись	Дата
Утвердил			
Технический директор ООО ЕвразЭнергоТранс	Н.Н. Апрышко		12.2023
Согласовано			
Начальник ЦСиП РП ООО ЕвразЭнергоТранс	О.И. Иванов		12.2023
Начальник ЦУС ООО ЕвразЭнергоТранс	С.Н. Иванов		12.2023
Заместитель технического директора по эксплуатации ООО ЕвразЭнергоТранс	Ю.В. Воронов		12.2023

ООО ЕвразЭнергоТранс

Нормальная схема электрических соединений ПС 110 кВ Хвостохранилище на 2024 год

Вводится в действие с «28. 12. 2023» (дата)

Вед. инженер ПО УСиП РП «28. 12. 23» (дата, подпись)