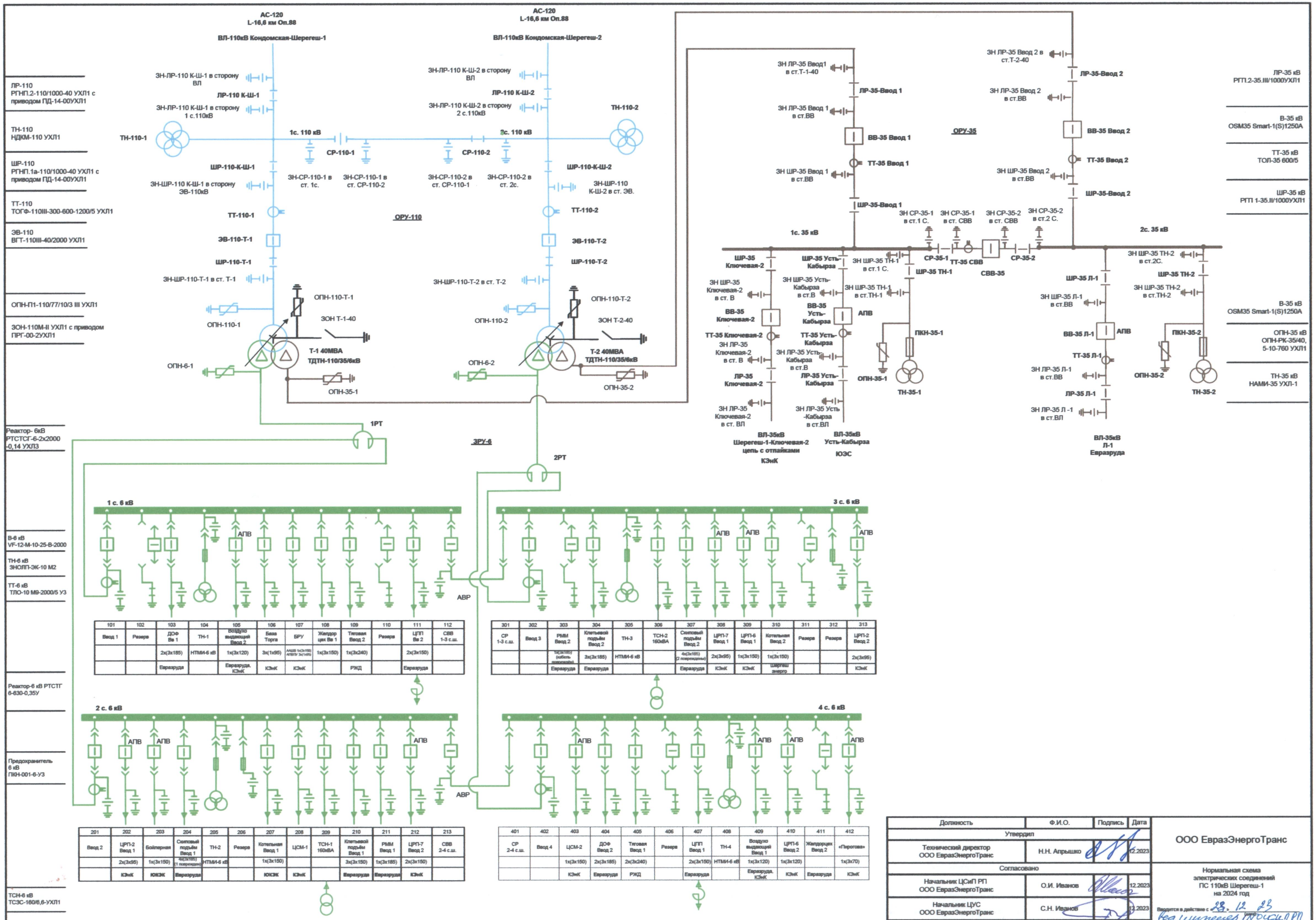

101	102	103	104	105	106	107	108	109	110	111	112
Ввод 1	Резерв	ДОФ Вв 1	ТН-1	Воздухо выдающий Ввод 2	База Торга	БРУ	Желдор цех Вв 1	Тяговая Ввод 2	Резерв	ЦПП Вв 2	СВВ 1-3 с.ш.
		2х(3х185)	НТМИ-6 кВ	1х(3х120)	3х(1х95)	ААШВ 1х(3х150) АПВПУ 3х(1х95)	1х(3х150)	1х(3х240)		2х(3х150)	
		Евразруда		Евразруда, КЭнК	КЭнК	КЭнК		РЖД		Евразруда	

301	302	303	304	305	306	307	308	309	310	311	312	313
СР 1-3 с.ш.	Ввод 3	РММ Ввод 2	Клетьевой подъём Ввод 2	ТН-3	ТСН-2 160кВА	Скиповый подъём Ввод 2	ЦРП-7 Ввод 1	ЦРП-6 Ввод 1	Котельная Ввод 2	Резерв	Резерв	ЦРП-2 Ввод 2
		1х(3х185) (кабель поврежден)	3х(3х185)	НТМИ-6 кВ		4х(3х185) (2 повреждены)	2х(3х95)	1х(3х150)	1х(3х150)			2х(3х95)
		Евразруда	Евразруда			Евразруда	КЭнК	КЭнК	Шергеш энерго			КЭнК

201	202	203	204	205	206	207	208	209	210	211	212	213
Ввод 2	ЦРП-2 Ввод 1	Бойлерная	Скиповый подъём Ввод 1	ТН-2	Резерв	Котельная Ввод 1	ЦСМ-1	ТСН-1 160кВА	Клетьевой подъём Ввод 1	РММ Ввод 1	ЦРП-7 Ввод 2	СВВ 2-4 с.ш.
	2х(3х95)	1х(3х150)	4х(3х185) (1 поврежден)	НТМИ-6 кВ		1х(3х150)			3х(3х150)	1х(3х185)	2х(3х150)	
	КЭнК	ЮКЭК	Евразруда			ЮКЭК	КЭнК		Евразруда	Евразруда	КЭнК	

401	402	403	404	405	406	407	408	409	410	411	412
СР 2-4 с.ш.	Ввод 4	ЦСМ-2	ДОФ Ввод 2	Тяговая Ввод 1	Резерв	ЦПП Ввод 1	ТН-4	Воздухо выдающий Ввод 1	ЦРП-6 Ввод 2	Желдорцех Ввод 2	«Пирогова»
		1х(3х150)	2х(3х185)	2х(3х240)		2х(3х150)	НТМИ-6 кВ	1х(3х120)	1х(3х120)		1х(3х70)
		КЭнК	Евразруда	РЖД		Евразруда		Евразруда, КЭнК	КЭнК	Евразруда	КЭнК

Должность	Ф.И.О.	Подпись	Дата
Утвердил			
Технический директор ООО ЕвразЭнергоТранс	Н.Н. Апрышко		12.2023
Согласовано			
Начальник ЦСиП РП ООО ЕвразЭнергоТранс	О.И. Иванов		12.2023
Начальник ЦУС ООО ЕвразЭнергоТранс	С.Н. Иванов		12.2023
Заместитель технического директора по эксплуатации ООО ЕвразЭнергоТранс	Ю.В. Воронов		12.2023

ООО ЕвразЭнергоТранс

Нормальная схема электрических соединений ПС 110кВ Шерегеш-1 на 2024 год

Вводится в действие с 28. 12. 23 (дата)

вед. инженер ПО ЦСиП РП 28. 12. 23 (дата, подпись)